加工精度	

N75-Z-09

附件：

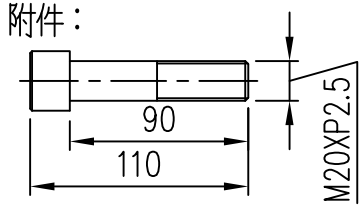

六角孔螺絲x4支 M20XP2.5X90L

使用最大刀具直徑	ø200(8”)
減速比	1 : 1
最大馬力	38kw
最高轉速	800rpm
主軸轉向	正轉
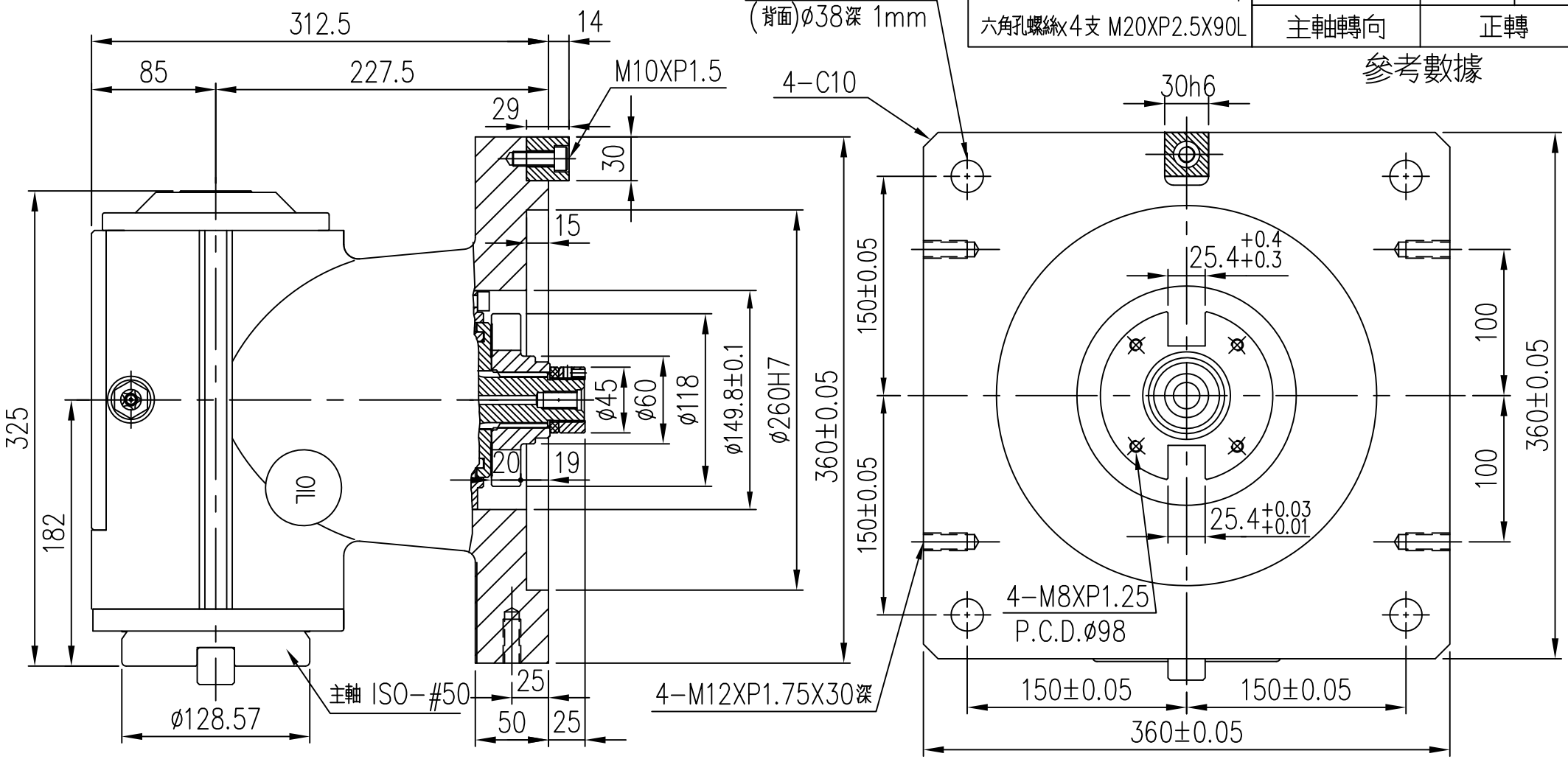
參考數據